ACCESORIOS PARA TRANSPORTES
CPR 2 Agujeros - Serie FL 6204 - E/C 76,5

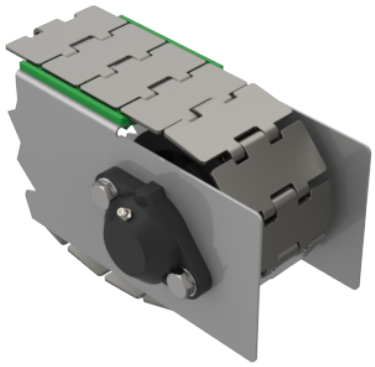

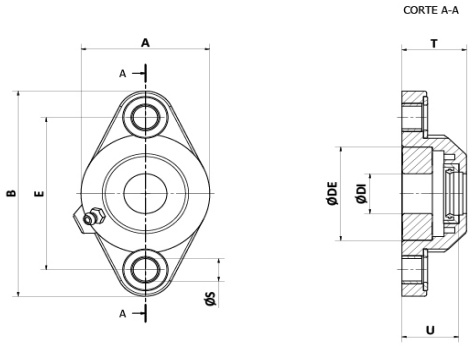

Caja porta rodamiento - 2 agujeros - Negro (FL) - Rodamiento (6204)

CERRADA	ABIERTA	DESCRIPCCION	ØDI	ØDE	ØS	A	E	B	G	U	T
221	219	2 AGUJ. FL (6204)	20	47	11	60	76.5	103	11	26	28

MATERIALES
CAJA = PAFG / ENGRASADOR = NPB / ARANDELA = AISI304/ RODAMIENTO = FE/AISI

CODIGOS
Pza. 221 - CPR Línea 6204 D20 E76,5 CERRADA

Pza. 219 - CPR Línea 6204 D20 E76,5 ABIERTA

Villa de Luján 947 - Lanús Este ventas@piazconveyor.com 1140670527 / 1158048016