ACCESORIOS P/TRANSPORTE
Puntera trapezoidal con nervio

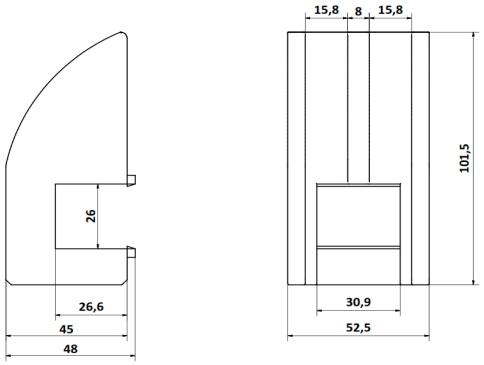

Cód. LT-1F-SOP000999

MATERIALES

Cód. LT-1F-SOP000999

CODIGOS